KAÇARLAR

MAKİNA - İNŞAAT SAN. TİC. LTD. ŞTİ.

www.kacarlarmakina.com

TANITIM KATALOĞU

INTRODUCTION CATALOG

KAÇARLAR
MAKİNA - İNŞAAT SAN. TİC. LTD. ŞTİ.

SERTİFİKALAR / CERTIFICATES

KING CERT

CERTIFICATE

Kaçarlar Makina İnş. San. ve Tic. Ltd. Şti.

Kobi Organize San. Bölgesi 106. Cad. No: 5 Eskişehir Turkey

The above-mentioned organization implements and maintains a management system in the following scope, and its compliance with the standard has been approved by KingCert.

ISO 9001:2015

Quality Management System

Scope : Manufacture of Products made of Metal

IAF/EA CODE 17

This certificate is valid during above mentioned company perform the requirements of ISO 9001:2015 standard and fulfill all responsibilities to KingCert.

Certificate Publication Date : 08.02.2019
Cert. Last Issue Date : 08.02.2019
Cert. Expiry Date : 07.02.2019
Cert. Period Exp. Date : 07.02.2021
Certificate Number : D-19021-Q

DAC
CB-077-MB
IAF

OSI 9001:2015 Certificate

KING CERT

SERTİFİKA

Kaçarlar Makina İnş. San. ve Tic. Ltd. Şti.

Kobi Organize San. Bölgesi 106. Cad. No: 5 Eskişehir Turkey

Yukarıda adı geçen kuruluş, aşağıda belirtilen kapsamda bir yönetim sistemini uygulamakta ve sürdürmekte olup ilgi standarda uygunluğu KingCert tarafından onaylanmıştır.

ISO 9001:2015

Kalite Yönetim Sistemi

Kapsam : Metalden Mamul Ürünlerin İmalatı

IAF/EA Kodu 17

Bu sertifika, yukarıda ünvanı bulunan kuruluşun ISO 9001:2015 standardının gerekliliklerini yerine getirdiği ve KingCert'e karşı olan tüm sorumluluklarını taşıdığı sürece yukarıda belirtilen kapsamda geçerlidir.

Sertifika Yayın Tarihi : 08.02.2019
Sert. Son Basım Tarihi : 08.02.2019
Sert. Geçerlilik Tarihi : 07.02.2019
Sert. Periyodu Bitiş Tar. : 07.02.2021
Sertifika No : D-19021-Q

DAC
CB-077-MB
IAF

OSI 9001:2015 Sertifikası

HAKKIMIZDA / ABOUT US

HAKKIMIZDA

Türkiye'nin gelişen ve hızla artan makine ve ekipman üreticilerinden biri olan Kaçarlar Makina, 1999 yılında Teksan Sanayi sitesinde kurulmuştur. 2006 yılından bu yana Eskişehir'in KOBİ Organize Sanayi Bölgesinde toplam 2350 m2 üretim alanına sahiptir. Başta Beyaz Eşya, Otomotiv, tarım sektörü, enerji ve savunma sistemleri olmak üzere, artan iş hacmine uygun çözümler bularak müşterilerine hizmet vermektedir.

HİZMET SEKTÖRLERİMİZ

- BEYAZ EŞYA
- OTOMOTİV
- TARIM
- İNŞAAT
- SAVUNMA SANAYİİ
- ENERJİ
- AĞIR SANAYİ
- GIDA
- TIBBİ

OUR SERVICE SECTORS

- WHITE GOODS
- AUTOMOTIVE
- AGRICULTURE
- CONSTRUCTION
- DEFENSE INDUSTRY
- ENERGY
- HEAVY INDUSTRY
- FOOD
- MEDICAL

ABOUT US

Kaçarlar Machinery, which is one of the developing and rapidly increasing machinery and equipment manufacturers of Turkey, was established at Teksan industrial site in 1999 Since 2006, it has a total production area of 2350 m2 in Eskişehir's SME organized industrial zone. Mainly in White Goods, Automotive, Agriculture industry sector ,energy and defense systems with its by finding solutions to appropriate increasing business volume serves customers.

TASARIMLARIMIZ / OUR DESIGN

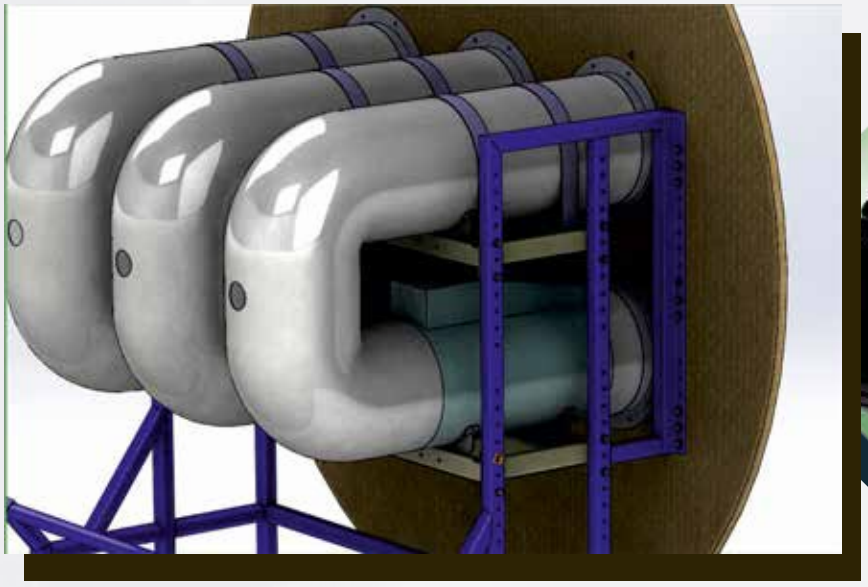

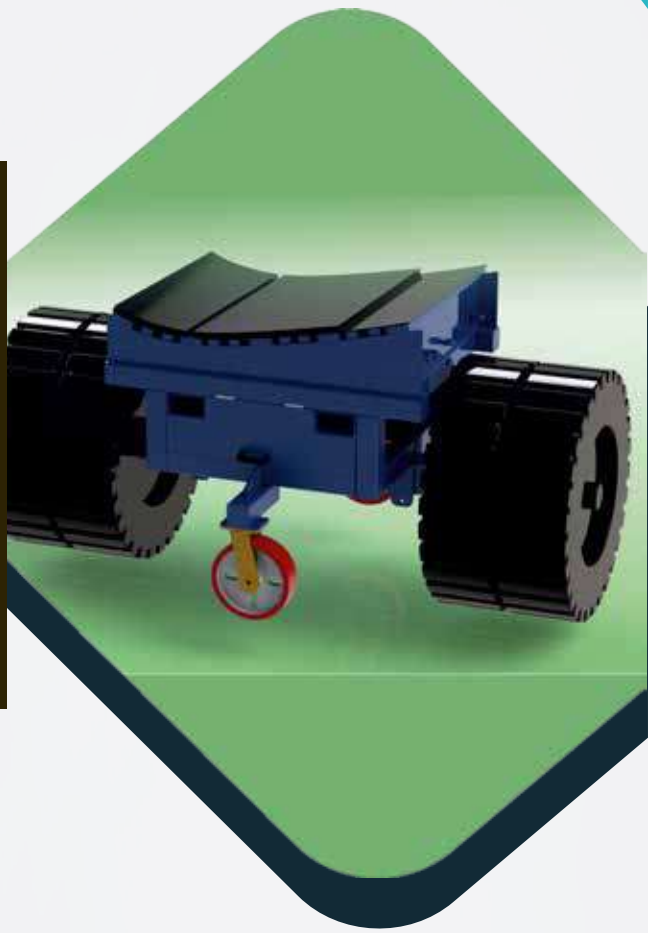

TASARIMLARIMIZ / OUR DESIGN

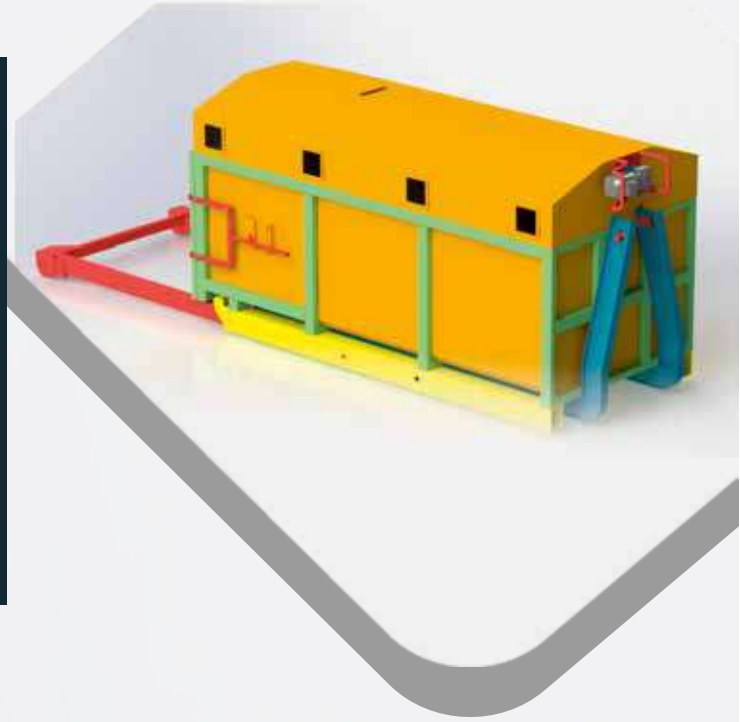

TASARIMLARIMIZ / OUR DESIGN

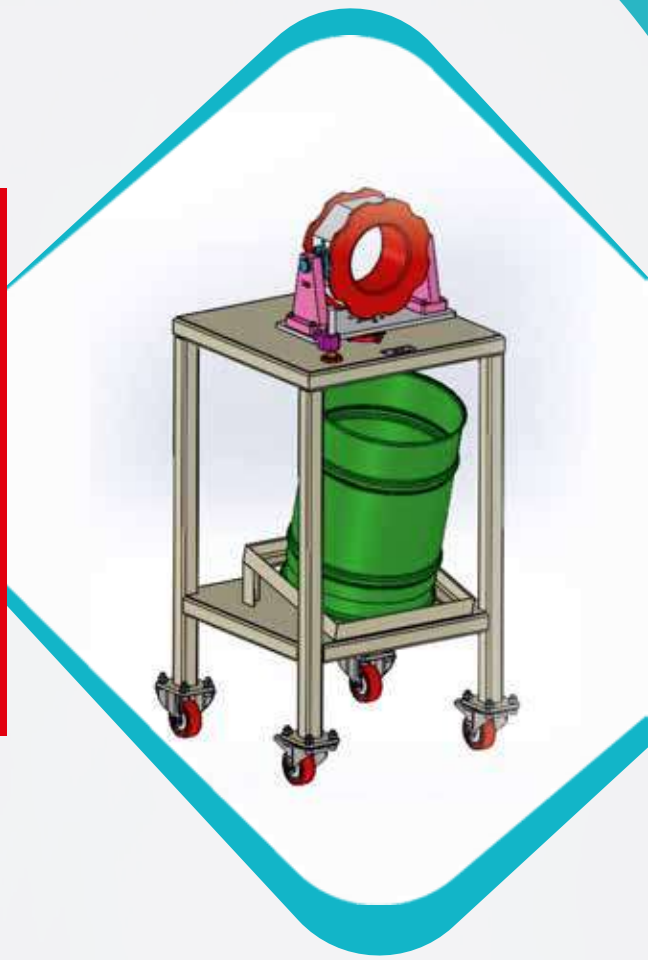

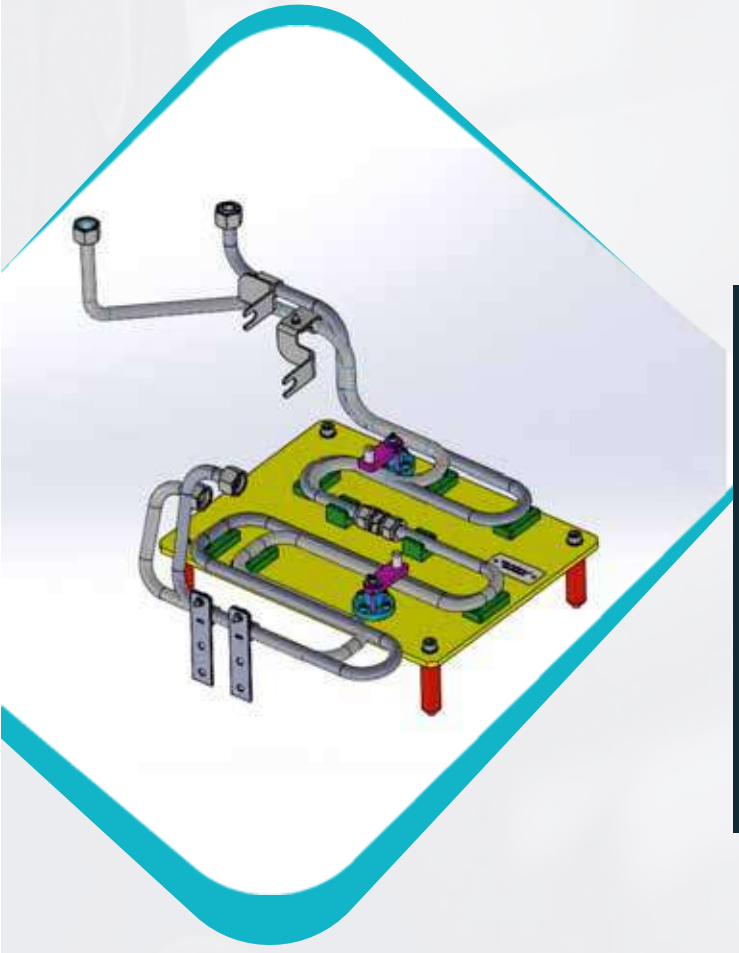

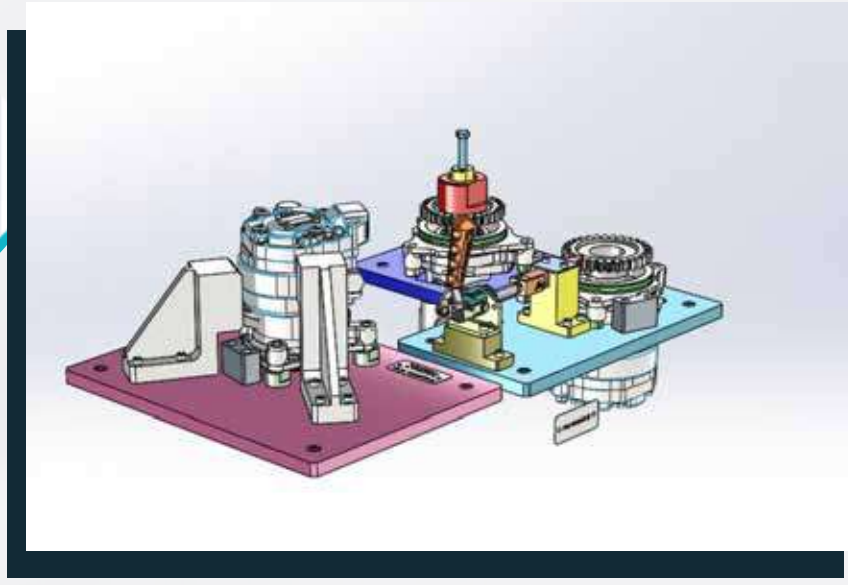

TASARIMLARIMIZ / OUR DESIGN

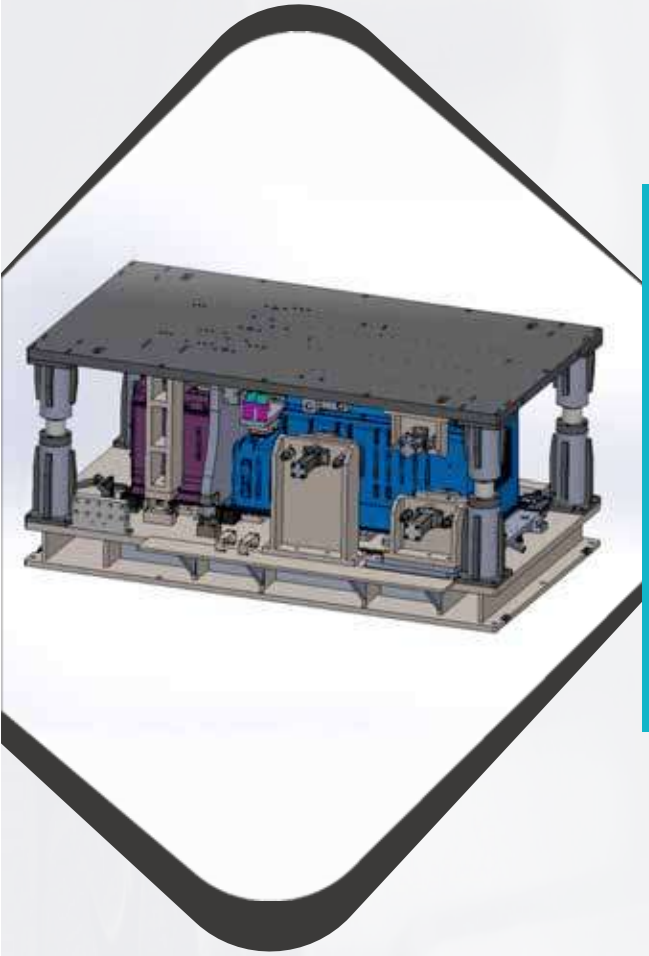

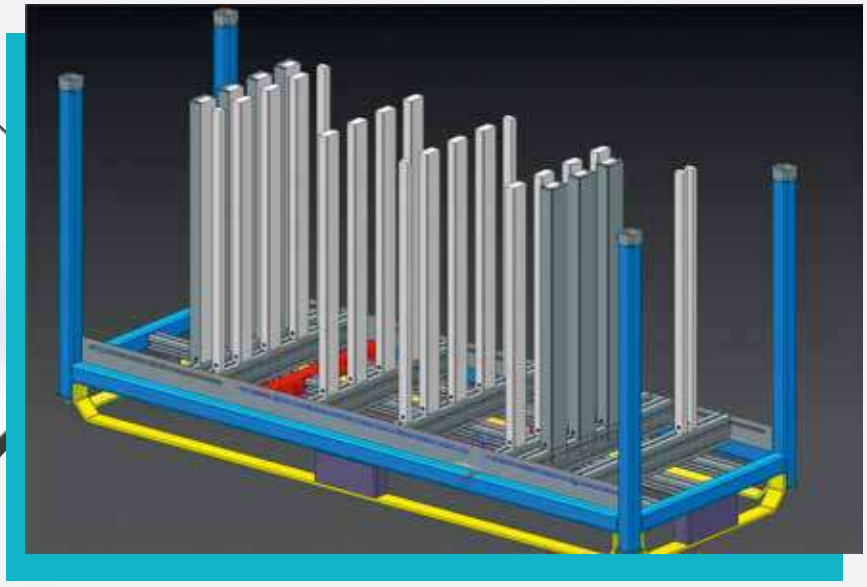

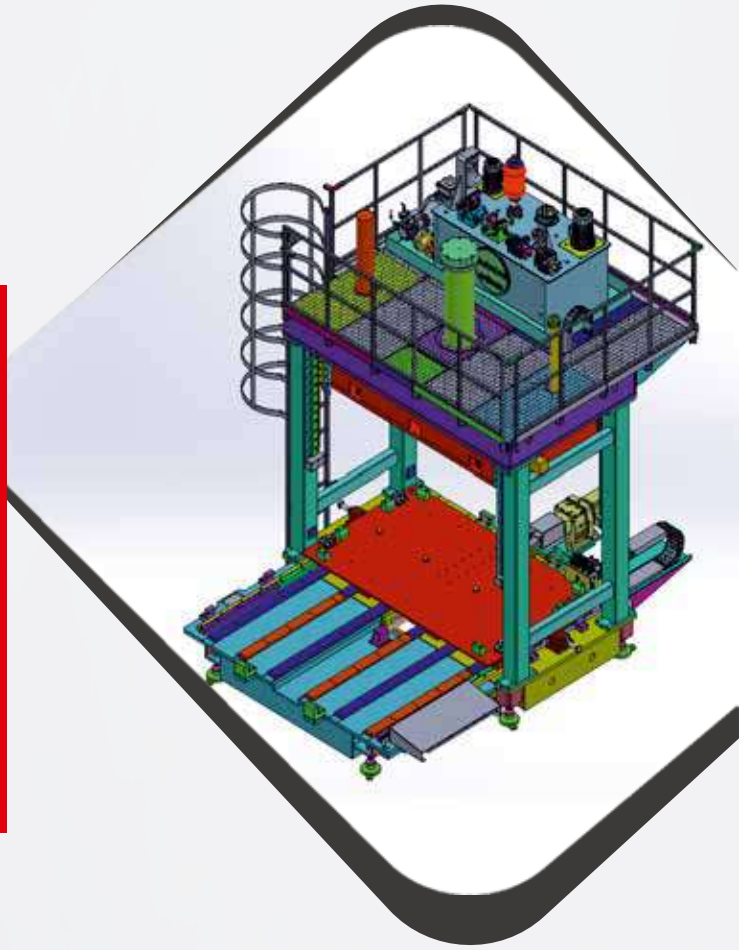

ÜRÜNLERİMİZ / PRODUCTS

ÜRÜNLERİMİZ / PRODUCTS

ÜRÜNLERİMİZ / PRODUCTS

ÜRÜNLERİMİZ / PRODUCTS

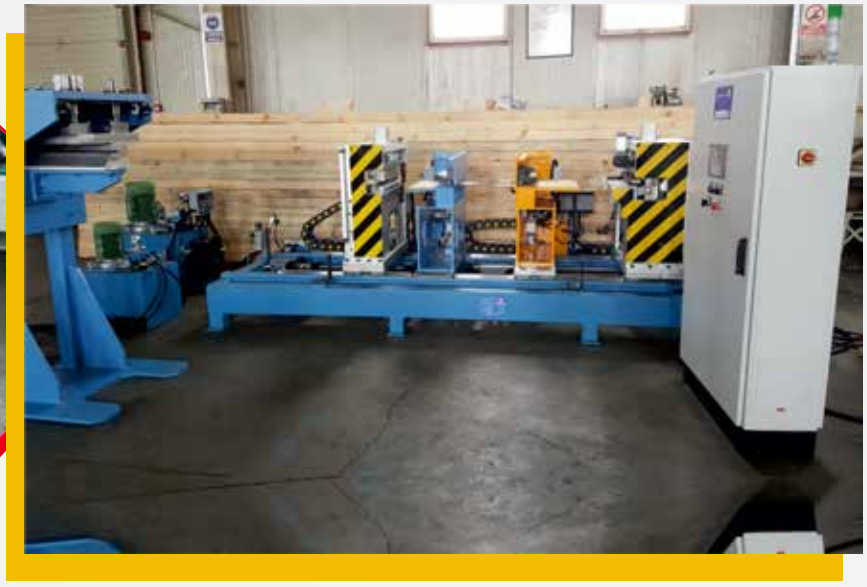

FİKSTÜRLER / FIXTURES

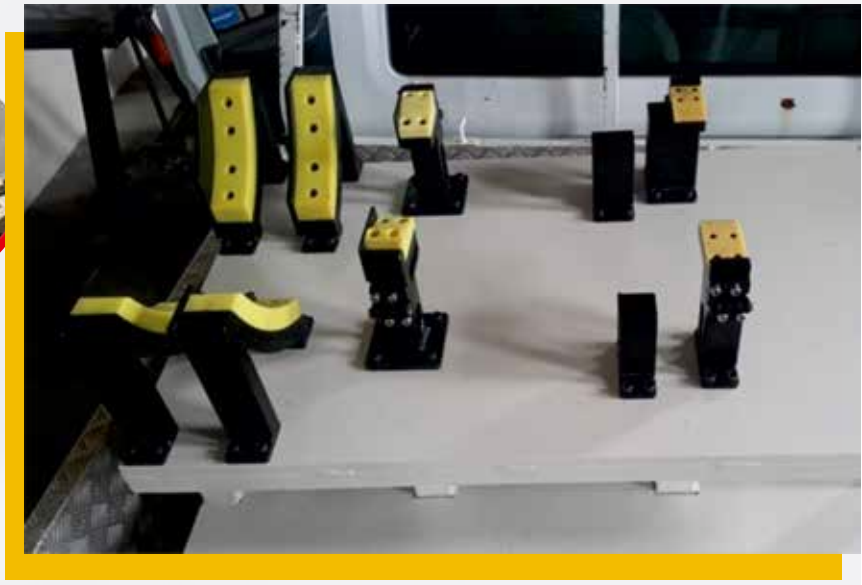

FİKSTÜRLER / FIXTURES

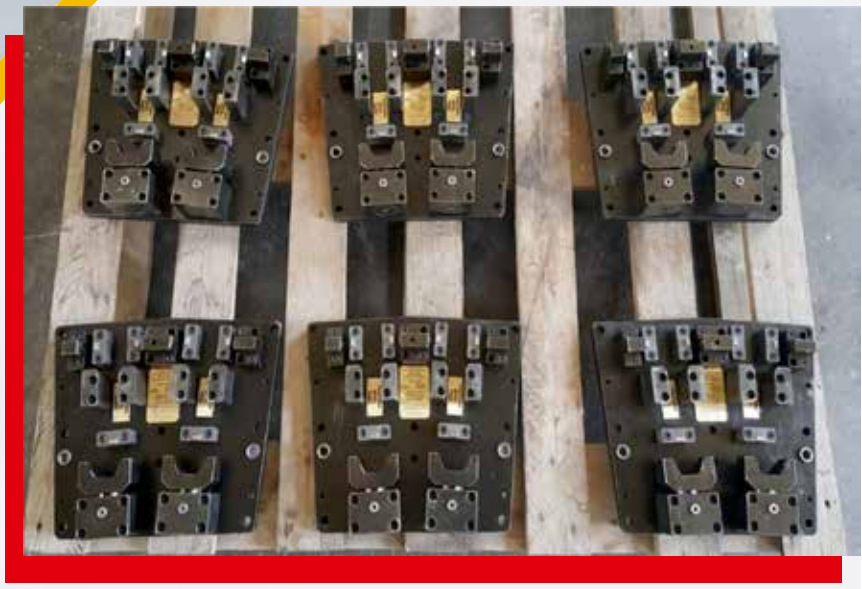

MAKİNA PARKURU / MACHINE PARKOUR

Adet / Piece	Cins ve Teknik Özellikler / Type and Technical Specifications
1	ÜNİVERSAL TORNA P.A. 3M/UNIVERSAL LATHE
1	ÜNİVERSAL TORNA P.A.1.5M/UNIVERSAL LATHE
1	ÜNİVERSAL FREZE/UNIVERSAL MILLING MACHINE
1	ÜNİVERSAL FREZE/UNIVERSAL MILLING MACHINE
1	ÜNİVERSAL FREZE/UNIVERSAL MILLING MACHINE
1	KALIPÇI FREZESİ/MOLD MILLING
1	ÜNİVERSAL SİLİNDİRİK TAŞLAMA TEZGAHI/UNIVERSAL CYLINDRICAL GRINDENG
4	SÜTUNLU MATKAP/COLUMN DRILL
1	DAİRE TESTERE MAKİNESİ/CIRCLE SAW MACHINE
1	ŞERİT TESTERE /BAND SAW MACHINE
6	GAZ ALTI KAYNAK MAKİNESI/GASAL WELDING MACHINE
1	MOBİL KAYNAK DUMAN TOZ EMME ÜNİTESİ /WELDING DUST EXTRACTION UNIT
1	CNC DİK İŞLEME MERKEZİ 3 EKSEN (Z:900 X:1450 Y:720)/CNC VERTICAL MACHINING CENTER 3 AXIS
1	CNC DİK İŞLEME MERKEZİ 4 EKSEN (Z:1270 X:4000 Y:2800)/CNC VERTICAL MACHINING CENTER AXIS
1	PRESS 100 TON / PRESS 100 TON
1	KLAVUZ ÇEKME /GUIDE PULLING MACHINE
1	DİK PLANYA /VERTICAL PLANYA
2	TAVAN VİNÇ 5 TON /LIFTING CRANE 5 TON
1	TAVAN VİNÇ 10 TON /LIFTING CRANE 10 TON
1	FORKLIFT 3 TON /FORKLIFT 3 TON
1	ABKANT PRES 10 MM 3020 MM x 220 TON /BENDING MACHINE
1	CMM (ÜÇ BOYUTLU ÖLÇÜM CİHAZI) 900x1200x800 /CMM 900X1200X800
1	RADYAL MATKAP Z3050X16/UNIVERSAL RADYAL DRILL

KAÇARLAR
MAKİNA - İNŞAAT SAN. TİC. LTD. ŞTİ.

REFERANSLAR / REFERENCES

arçelik
ASPEN YAPI VE ZEMİN
G.E.M.
BEKO
BDC BİLECİK DEMİR ÇELİK
Hatipoğlu PLASTİK SAN. TİC. LTD. ŞTİ.
Dawlance
BORÇELİK
hedef Grup
arçelik DEFY
COŞKUNÖZ METAL FORM
HISARLAR
arctic
ÇİMSA
KNAUF
ak
DemirDöküm
PANEL
adarad
ENTİL A.Ş.
ProMetal PROFİL SANAYİ VE TİCARET LTD. ŞTİ.
ALP HAVACILIK
Eczacıbaşı
VESTEL
Ford FORD OTOSAN

/kacarlarmakina

/kacarlarmakina

/KacarlarMakina

Adres: Kobi Organize Sanayi Bölgesi 106. Cadde No : 5 / ESKİŞEHİR - TÜRKİYE

Web: www.kacarlarmakina.com **E-mail:** info@kacarlarmakina.com

Telefon: +90 222 236 23 42 - +90 222 236 23 43 **Fax:** +90 222 236 23 44